Инструкция по сборке Паспарту L1D

Фирма оставляет за собой право вносить изменения, не влияющие на качество изделия

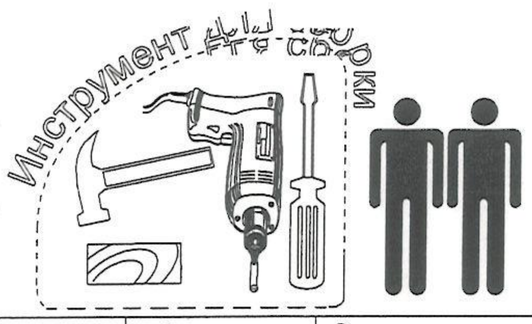

Сборку производите на твердой и ровной поверхности!
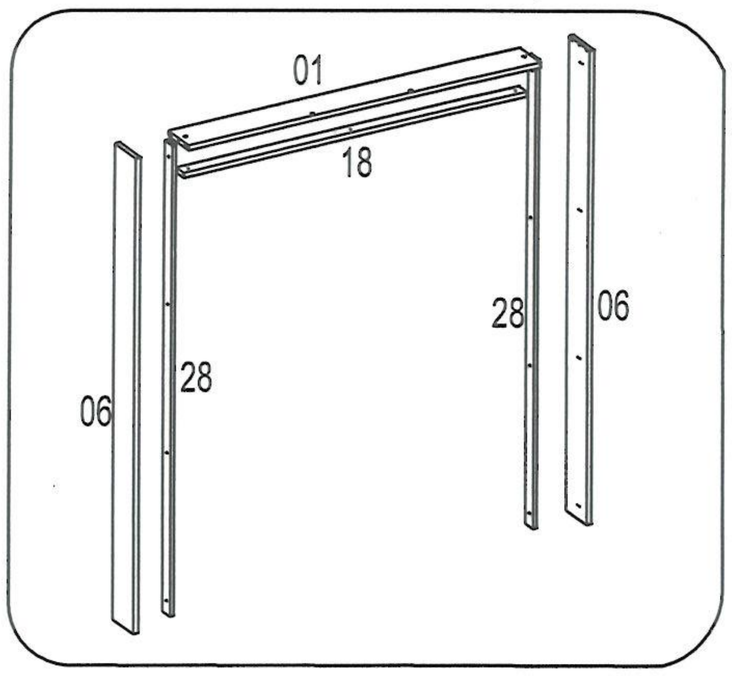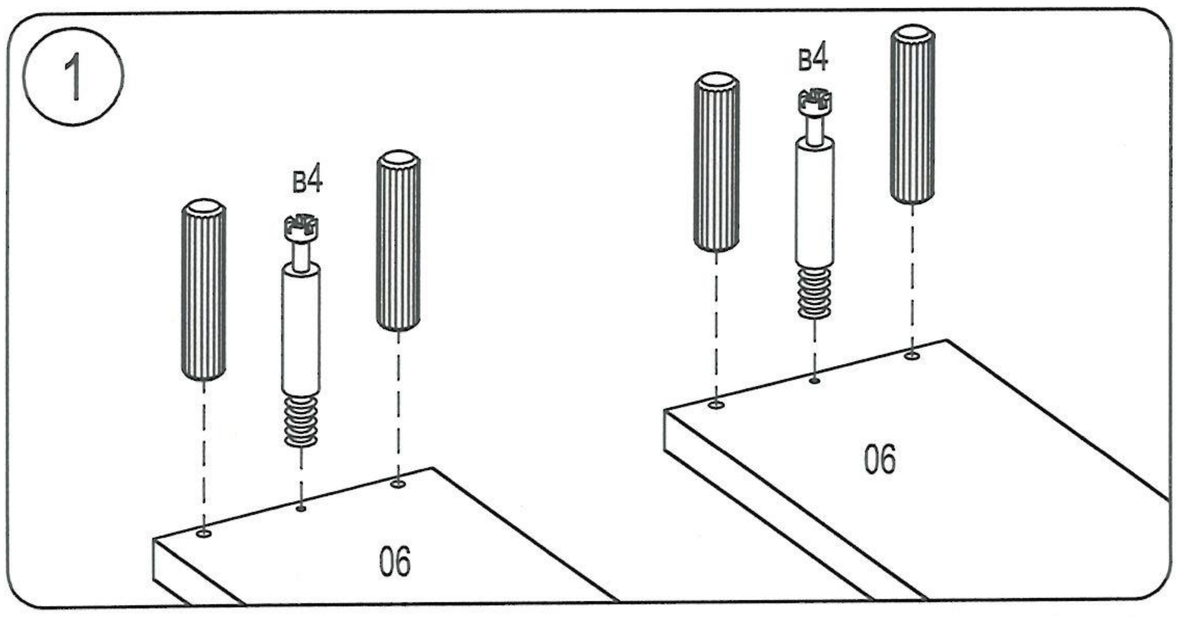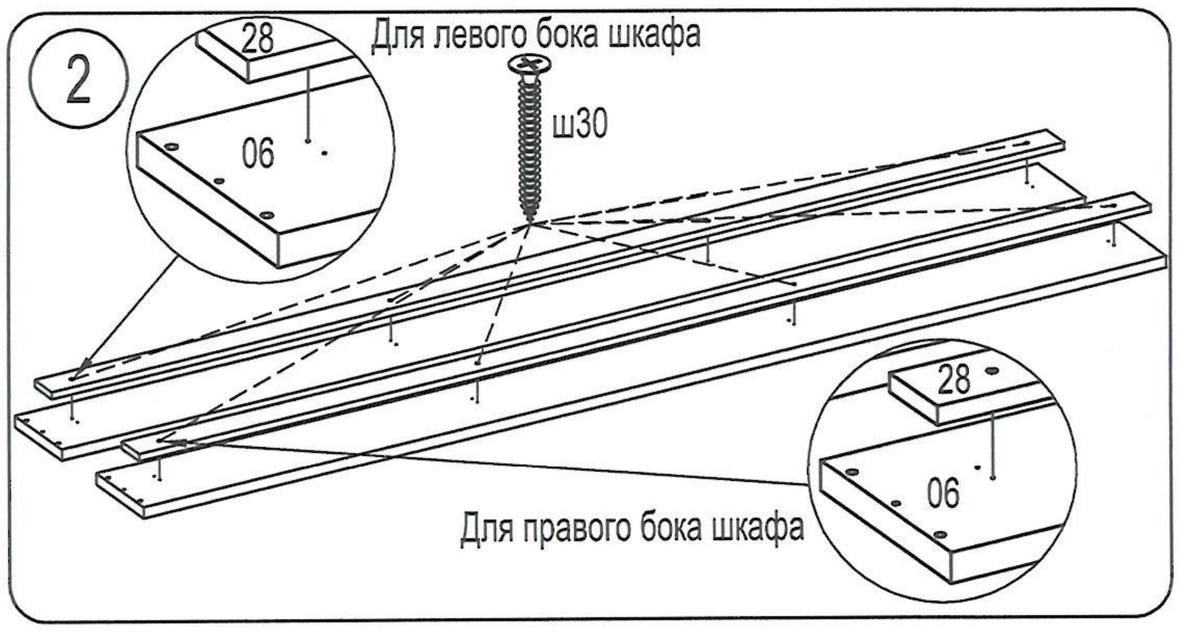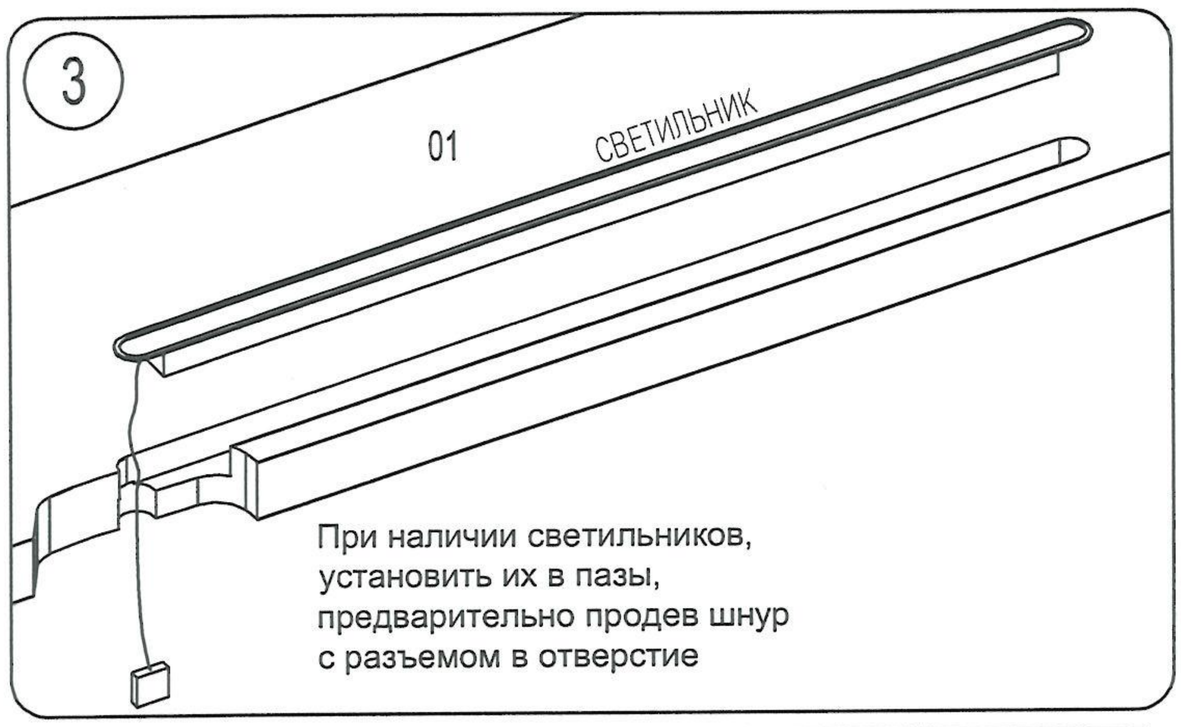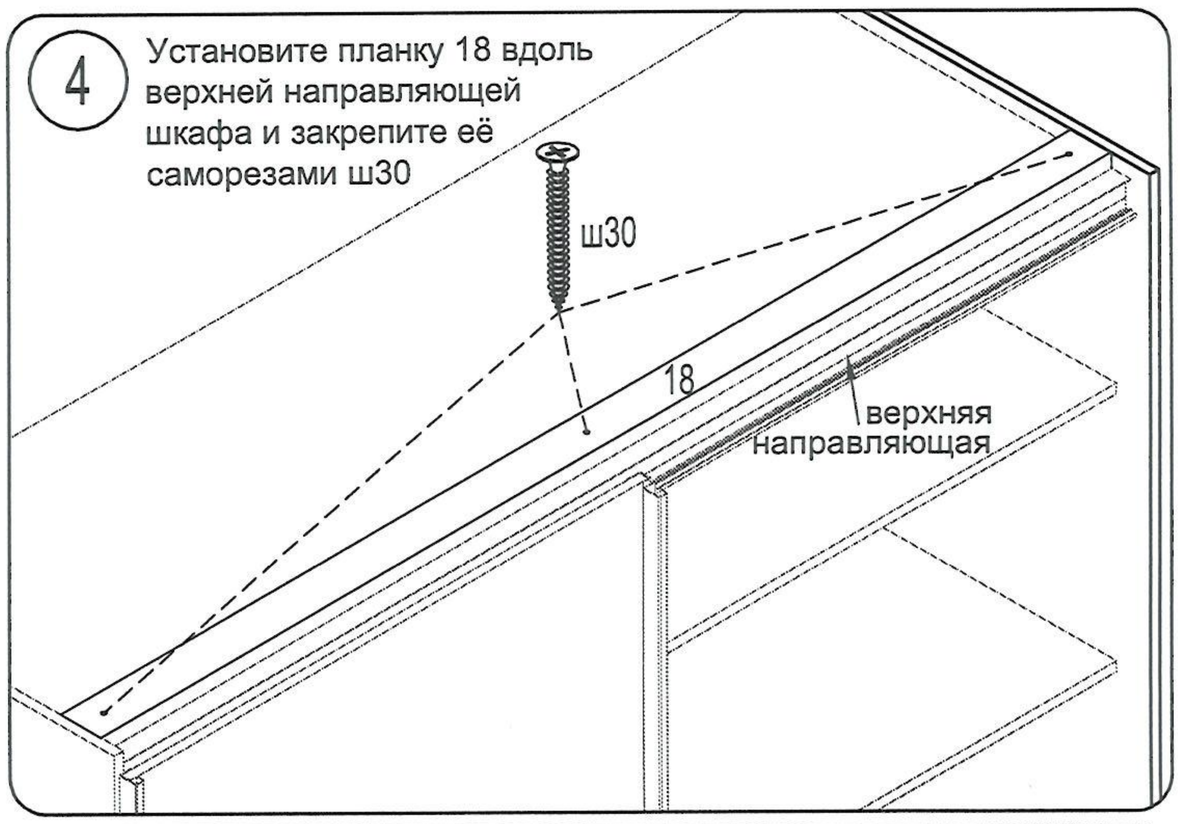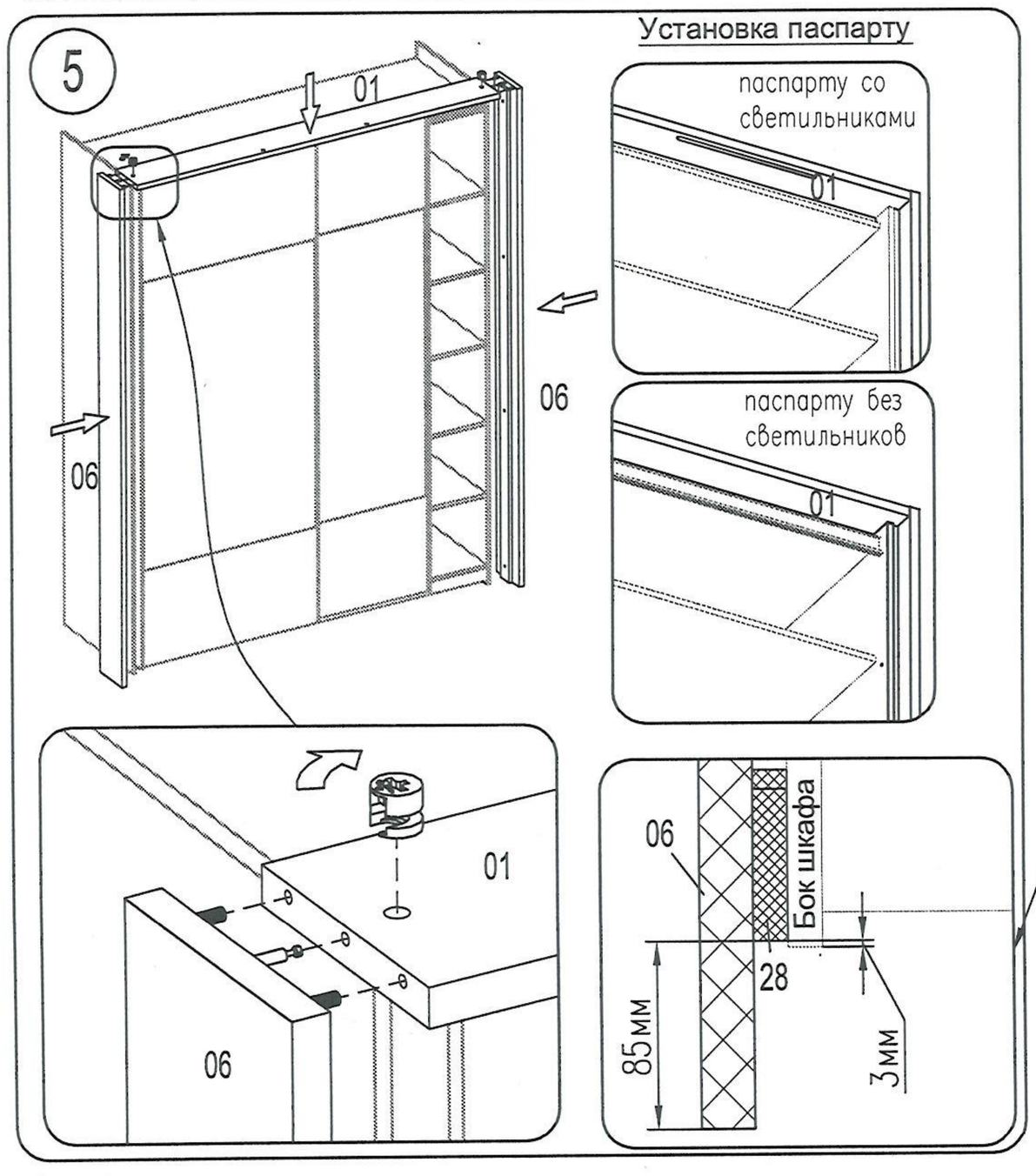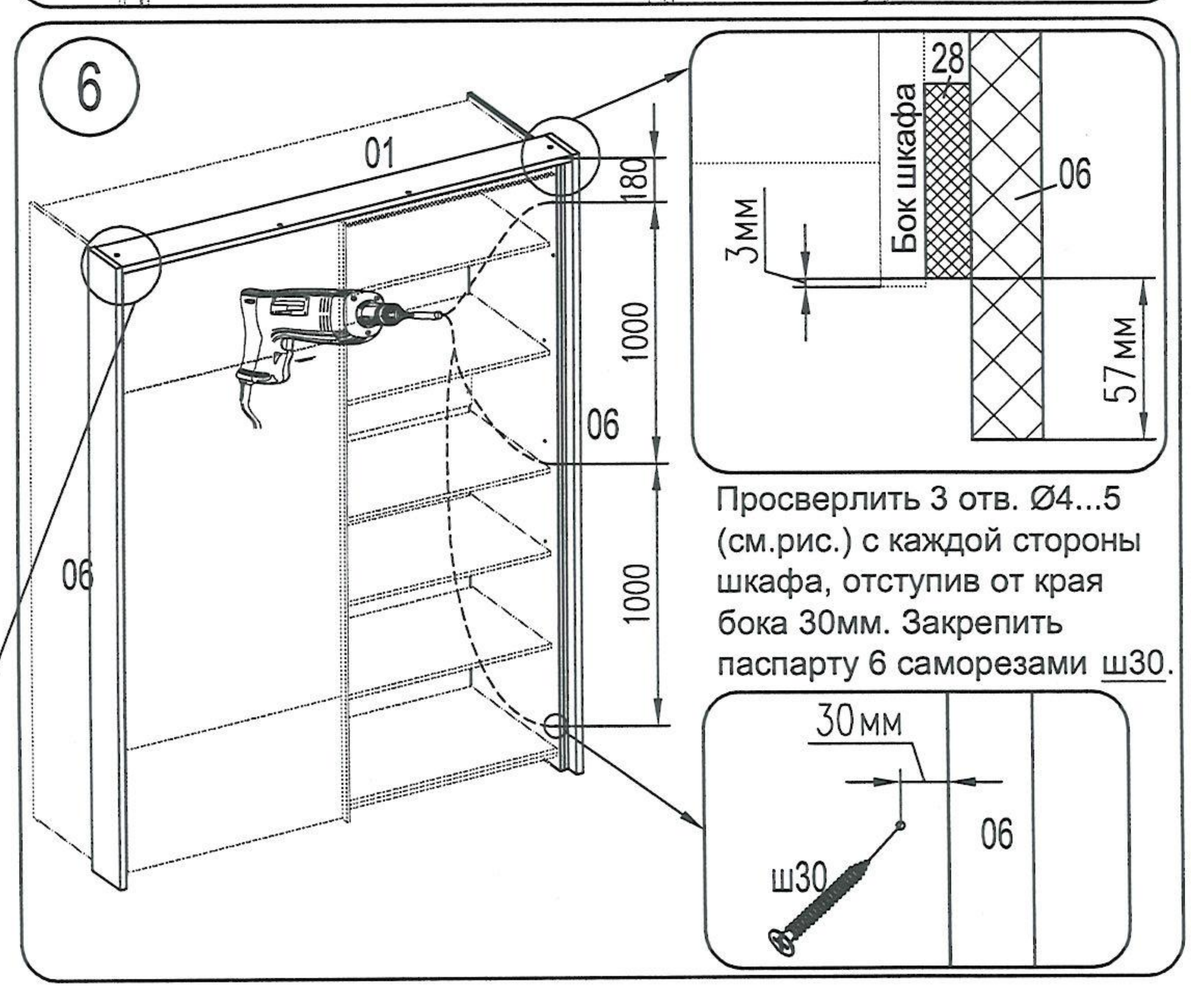
Шкант 8x35	Саморез US4,0x35KB	Заглушка для стяжки эксцентриковой N102313900	Стяжка эксцентр. 15D N100712604	Дюбель для стяжки эксцентрик
4шт.	17шт.	2шт.	2шт.	2 шт.